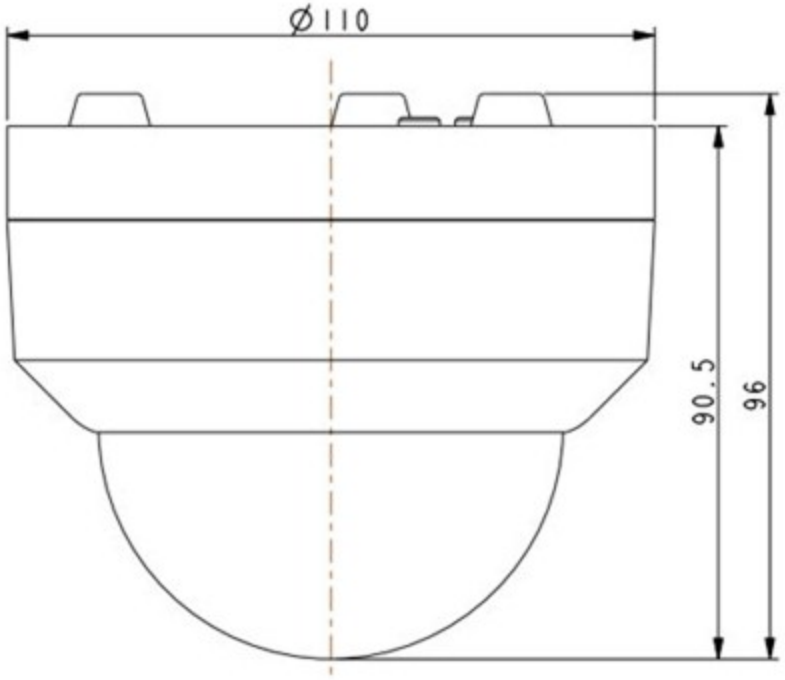
Ø110
90.5
96

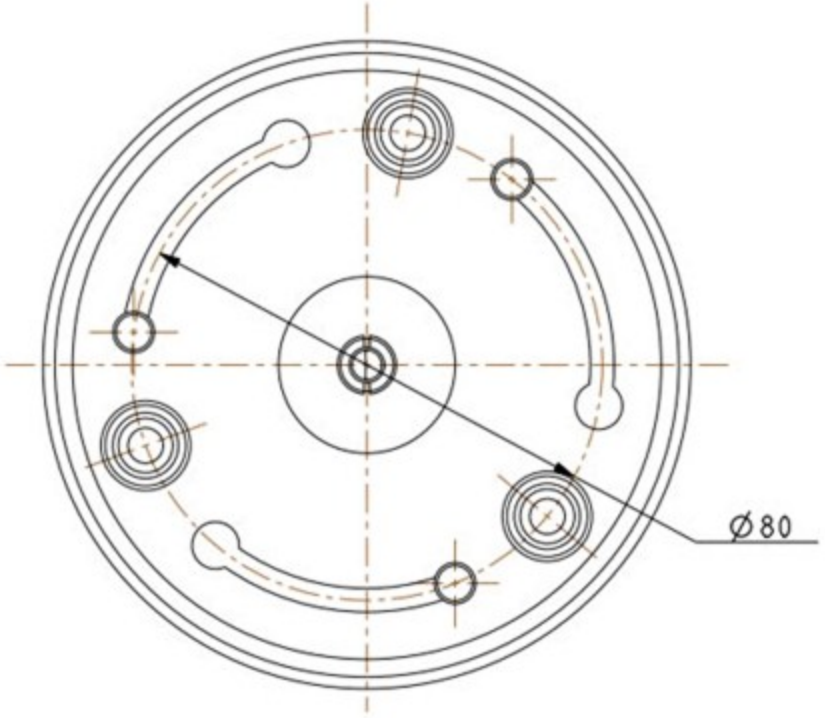
Ø80